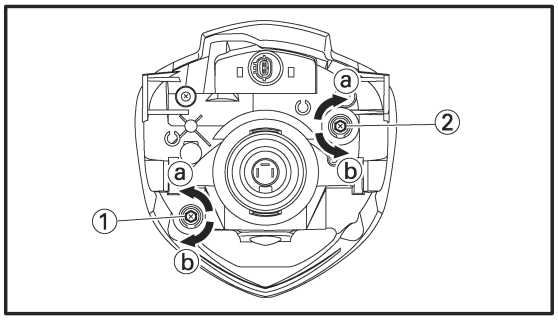

AS00185

REGULACJA ŚWIATEŁ REFLEKTORA

Poniższa procedura dotyczy obu reflektorów.

1. Regulacja:

• ś wiatło reflektorów (pionowo)

▼▼▼